# Caracteristicas dimensionais da seccionadora

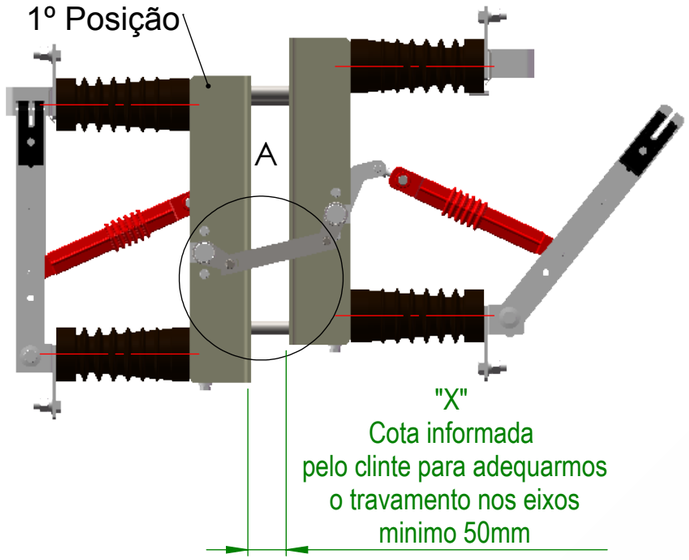


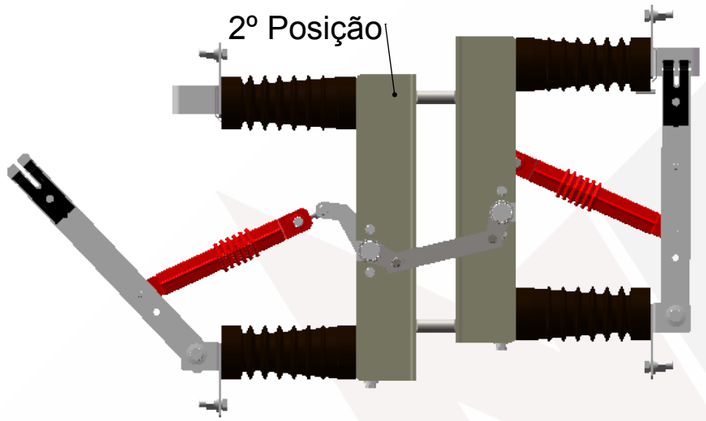


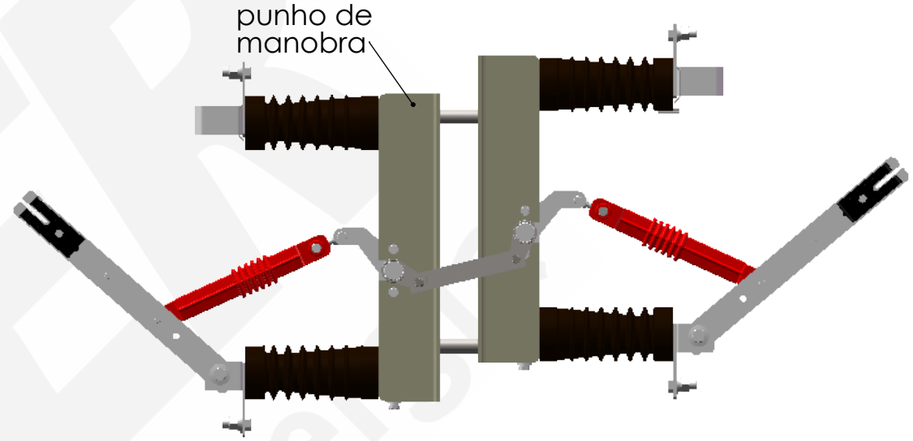


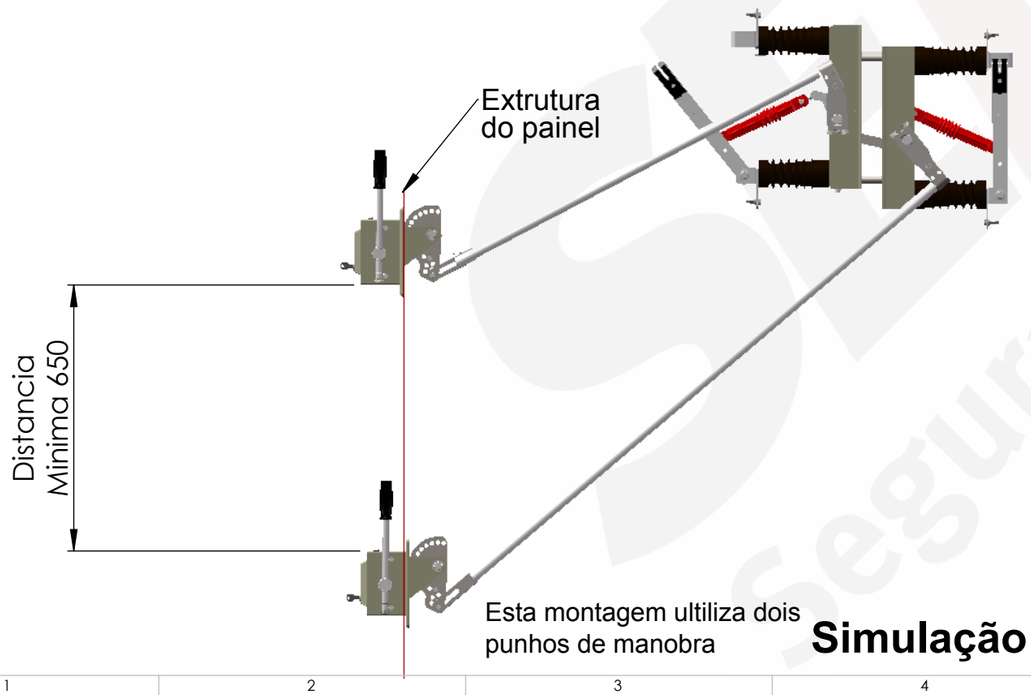


**Simulação**

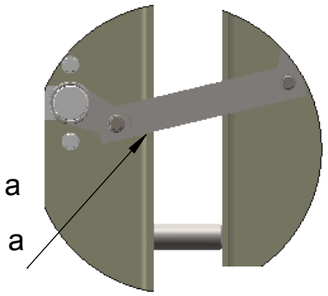


DETALHE A
ESCALA 2 : 9

| | | | | | | | |
|---|---|---|---|---|---|---|---|
| SENNER Segurança em Energia | Título: Modelo de montagem da chave back-to-back, reversível sem posição de as duas chaves abertas, GV-01 e GV-03 | | | | | | |
| | Código (s): | | 0 | Elaborado por: | | | |
| | Grupo (s): | PSA | Ferramental: | - | | | |
| | | | Origem: | - | Data: 11/08/16 | | |
| | | | Projeto (s): | - - | | | |
| | | | | - - | Aprovado por: | | |
| | | | | - - | Data: 11/08/16 | | |
| Nome: | Data: | Modificações | Rev. | Desenho nº: | Rev.: 00 | Esc.: 1:7 | Folha: 1/1 |

Propriedade de Senner Ind. e Distribuidora de Equip. Elétricos Ltda., sua reprodução ou revelação a terceiros em partes ou total não é permitida sem o consentimento por escrito do proprietário, sob as penas da lei.